FASE 1 – SEZIONE Scala 1:25
Scavi e demolizioni

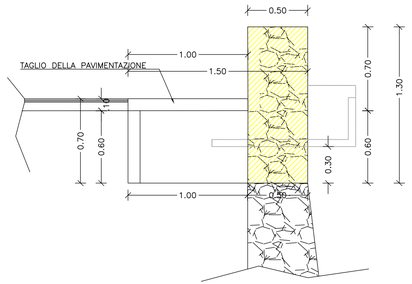

FASE 2 – Primo getto in cls

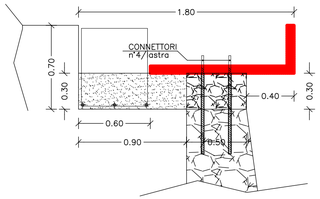

FASE 3 – Completamento getti in cls

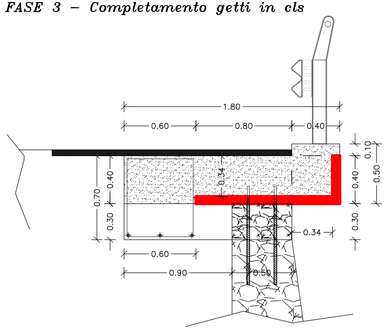

PARTICOLARE LASTRA PREFABBRICATA
Scala 1:20

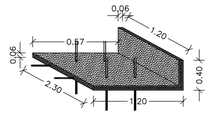

SEZIONE ARMATURA

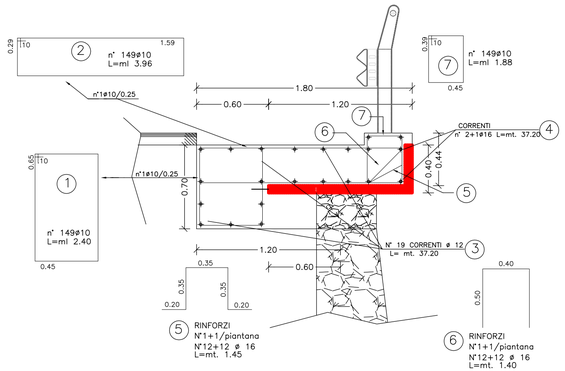

SEZIONE ARMATURA

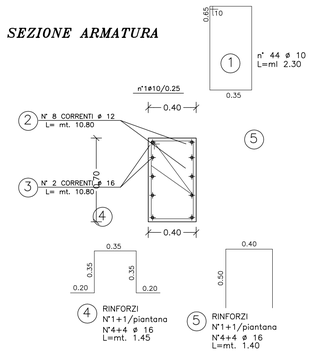

PROVINCIA DI LECCO
Settore Viabilità e Grandi Infrastrutture

SR 583 - INTERVENTI DI MESSA IN SICUREZZA
- 1° STRALCIO - III LOTTO

Pratica: V.04.37

File : ...\V0437 - SR 583 - 1 stralcio III lotto\.

SEZIONE TIPO PARAPETTO A SBALZO

Tav. 4

Progetto Esecutivo

Scala : Varie

ing. j. Valentino Castelli	ing. j. Andrea Sesana	geom. Fabrizio Selva	geom. Matteo Tarabini	geom. Elena Viganò

F.to Il Progettista:
dott. ing. Angelo Valsecchi

SINCERT

Data : 03 Agosto 2012 | Agg. 1: | Agg. 2: | Agg. 3:

ELABORATO CON: AUTOCAD 2010 N° 353-54045998; 353-94954660, 2007 N° 345-15900078, 2007 LT N° 345-39460091; 2002 N° 700-50981165; 700-50981166; 700-50986476, 2002 LT N° 700-50988278; 700-50987807; 700-50987804; 700-50987727; 700-50987821; 700-50983214; 700-50983213; 700-5098; 700-50983215; 700-50983216; 700-50983217; 700-50983212; 700-5098320. CIVIL DESIGN N° 000218; 001146. PHOTOSHOP CS5 N° 104510057591747653363948; 6.0 N° 10451200841407971427

MD 09 REV. 1 DEL 29/03/2004