PLANIMETRIA OPERE IN PROGETTO - Scala 1: 1000

LEGENDA

CONFINE COMUNALE

OPERE ESISTENTI

- FOGNATURA NERA
- FOGNATURA BIANCA
- 40 CLS — DIAMETRO E MATERIALE TUBAZIONE (misure in cm)
- S — CAMERETTA DI ISPEZIONE ESISTENTE
- DIREZIONE DI FLUSSO
- CADITOIA

OPERE IN PROGETTO

- FOGNATURA NERA
- 40 PE — DIAMETRO E MATERIALE TUBAZIONE (misure in cm)
- N1 — CAMERETTA DI ISPEZIONE IN PROGETTO E RELATIVA DENOMINAZIONE
- Qt 382.80 / Qn 381.13 — QUOTA TERRENO/CHIUSINO E QUOTA SCORRIMENTO TUBO ACQUE NERE IN PROGETTO
- VASCA IMHOFF

CAMERETTA RETTANGOLARE TIPO PREFABBRICATA - Scala 1:20

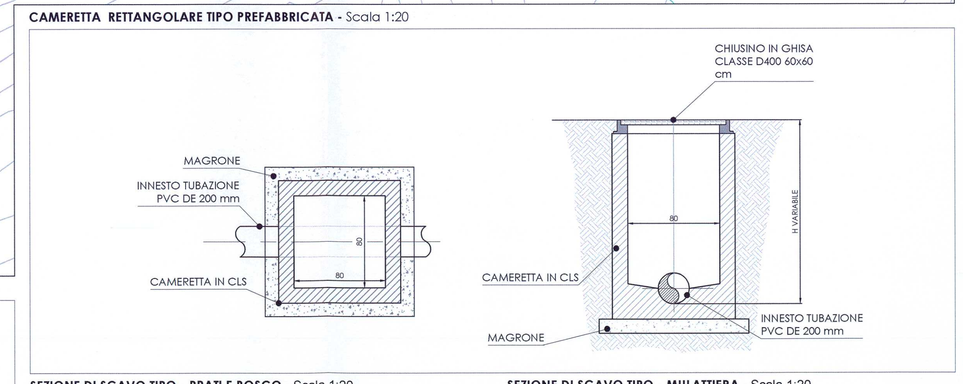

ATTRAVERSAMENTO RETICOLO IDRICO - SEZIONE E PROFILO TIPO - Scala 1:20

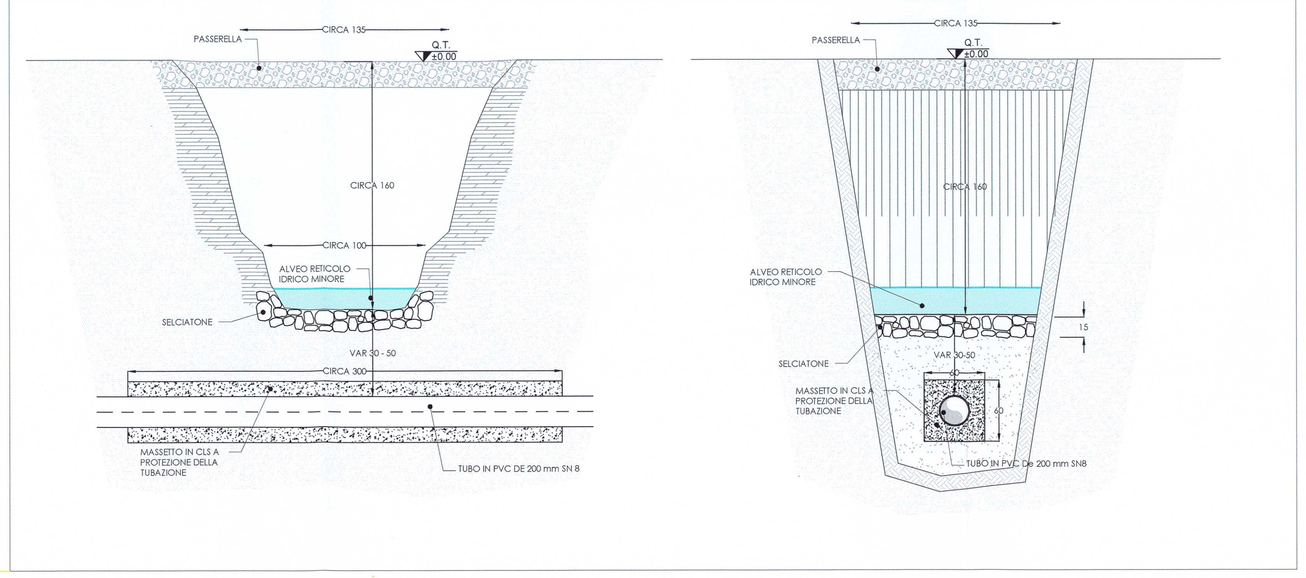

SEZIONE DI SCAVO TIPO - PRATI E BOSCO - Scala 1:20

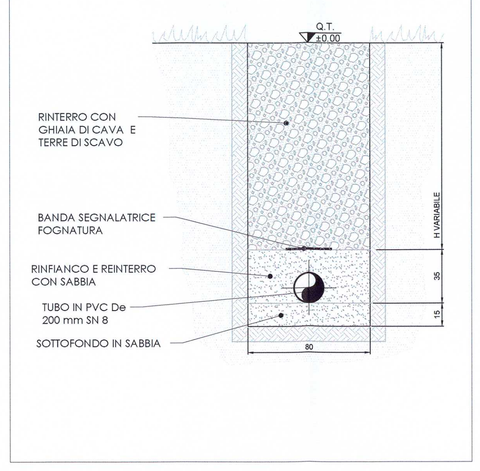

SEZIONE DI SCAVO TIPO - MULATTIERA - Scala 1:20

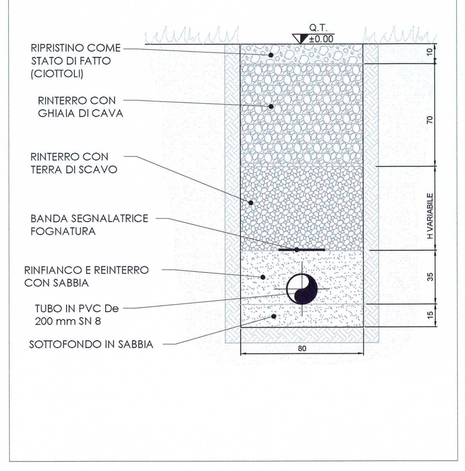

DESCRIZIONE INTERVENTO:

COMUNE DI VENDROGNO — COMUNE DI BELLANO

COLLETTAMENTO A DEPURAZIONE LOCALITA' NOCENO

COMMITTENTE:

Lario Reti Holding S.p.A.
GESTORE SERVIZIO IDRICO INTEGRATO

RESPONSABILE DI PROCEDIMENTO

Ing. Alberto Luigi Grappelli
Tel. +39 0341 295 111
E-mail: m.rusconi@larioreti.it

STUDIO DI PROGETTAZIONE:

LARIO RETI HOLDING
DIVISIONE INGEGNERIA - PROGETTAZIONE INVESTIMENTI
Lecco Via Fiandra 13, 23900 (LC)
Tel. + 39 0341 369.111
Pec: ingegneria@lariorelipec.it

PROGETTISTA

Ing. Marco Rusconi
Tel. +39 0341 369.111
E-mail: m.rusconi@larioreti.it

FASE PROGETTUALE:

PROGETTO DEFINITIVO

COLLABORATORI:

Ing. Giacomo Messa
Ing. Dennis Redolfi

ALLEGATO:

OPERE IN PROGETTO
- PLANIMETRIA OPERE IN PROGETTO
- SEZIONI TIPO DI SCAVO
- TIPOLOGICO CAMERETTA

NUMERO: G.2

SCALA: VARIE

REDATTO	DATA	VERIFICATO	DATA	APPROVATO	DATA
GM	Dicembre 2019	MR	Dicembre 2019	MR	Dicembre 2019

REVISIONE N.	DESCRIZIONE:	DATA

NUMERO INTERVENTO:	MSP 2016-057	CODICE PROGETTO:	AB06	COMMESSA :	46747